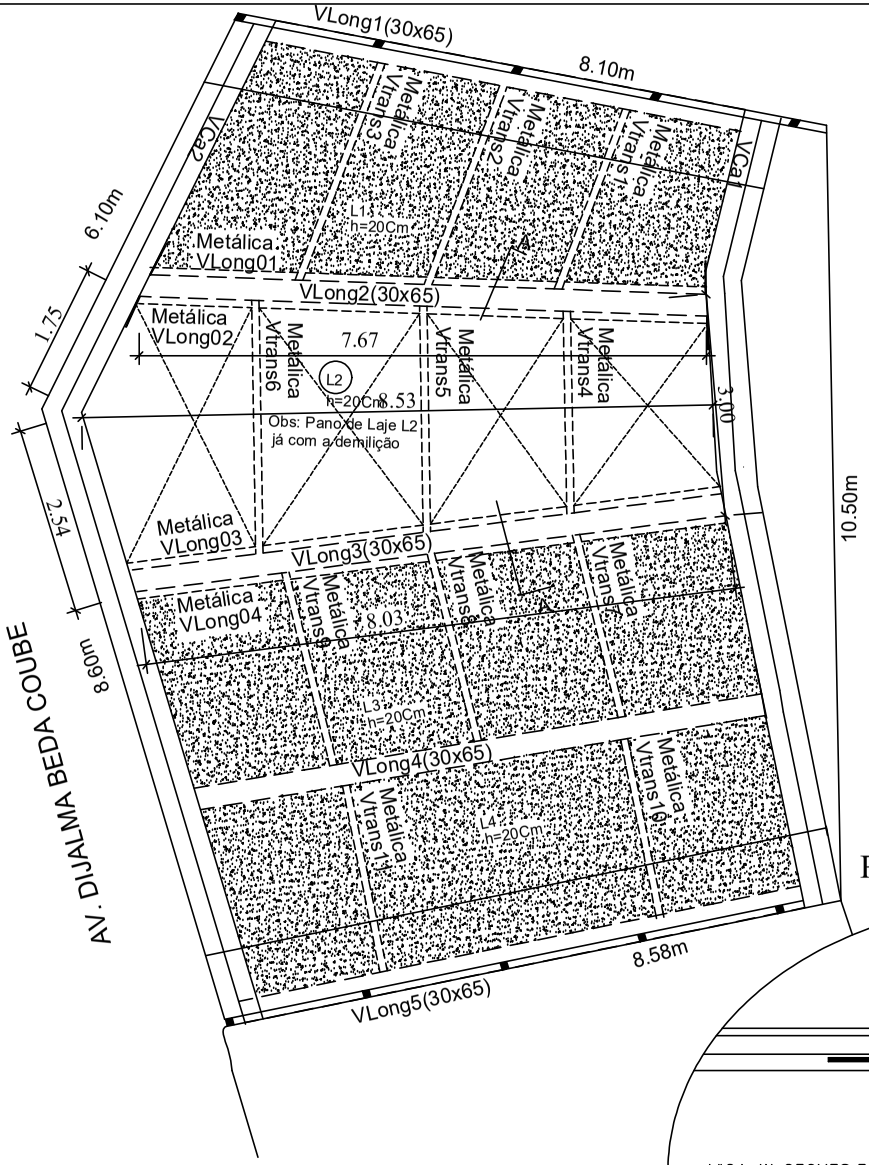

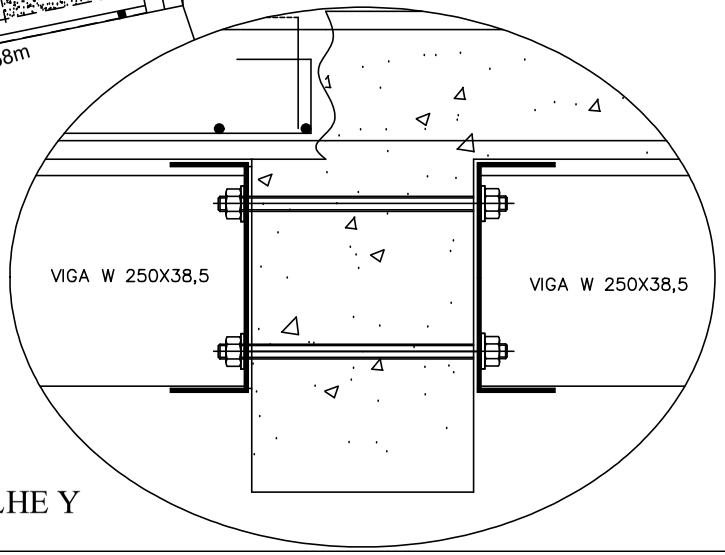

DETALHE Y

Armadura transversal Superior
(1X)43N2ϕ 10.0 C/15 C=180

Armadura transversal Superior
(1X)43N1ϕ 10.0 C/15 C=180

Armadura Longitudinal Superior
(2X)6N3ϕ 10.0 C/15 C=VAR. (797 _ 880) Med = 839

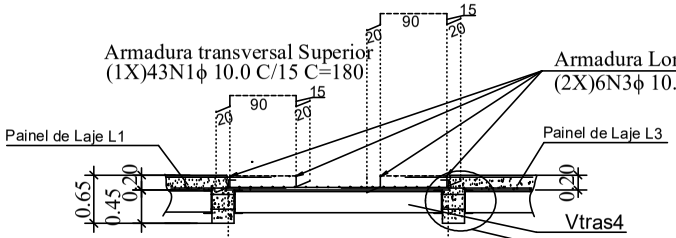

Armadura Longitudinal Inferior
(1X)23N2ϕ 12.5 C/15 C= VAR. (797 _ 880) Med =839

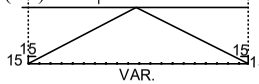

(1X)43N1ϕ 12.5 C/15 C= VAR. (345 _ 488) Med = 417
Armadura transversal Inferior

DETALHE Y

Quantitativos de Materiais da Recuperação do Laje L2

Demolição de Concreto Estrutural(Tab. L2 da Ponte)=> Vol dem = 6,20m³
Concreto Classe C-40 Mpa => Vol =(3,0+ 4,29/2x8,53)x0,2 = 6,22m³
Aços CA-50 => ϕ 10.0mm = 255,48mx1,1=281,02x0,63=177,05Kg
Aços CA-50 => ϕ 12.5mm = 372,28mx1,1=409,50x1,00=409,50Kg
Massa p/a Aderência e Ligação do Concreto e Armaduras Existentes aos Concretos e Armaduras Novas: 02 Baldes de 18L de Sika Dur 32
Forma em Chapa Maderit Compensada Resinada Af =34,0m²
Escoramento de Vigas: Vesc = 2.6x8,5x2,5=55,25m³
Passarela de Táboas de Madeira = 1,0x8,5(x2) = 17,0m²

LEGENDA TÉCNICA

- Vigas Longarinas Existentes de Concreto Armado.
- Vigas Transvercinas e Vigas Adjacentes, em Perfil Metálico do Reforço Estrutural

THTULO: **PROJETO ESTRUTURAL**

OBRA: GROQUIS DA PONTE SOBRE O CÓRREGO LAVRINHAS , 1º DIST. DE CANTAGALO - RJ

DATA	ESCALA	PRANCHA
SET./2026	S/ ESCALA	PR - 05/08

DESENHO/DETALHE: PLANTA E CORTE DA LAJE L 2 PARA REFORÇO E RECUPERAÇÃO DA LAJE.

AUTOR DO CROQUIS :

CICERO COSTA CABRAL CREA Nº 851042326-D / MAT. nº 207.261-0